MADE IN GERMANY

Bedienungsanleitung
Bullystripper Roll mit T-Griff



Bedienungsanleitung / Ersatzteilkatalog

Bullystripper Roll mit T-Griff (Art. 17.14575)

In dieser Bedienungsanleitung sind wichtige Hinweise zur Sicherheit und Schadensverhütung mit Symbolen gekennzeichnet.

Bitte beachten Sie besonders die so gekennzeichneten Hinweise.
Sie weisen auf eine mögliche gefährliche Situation hin. Das Nichtbeachten kann zum Tod, zu schweren Verletzungen und zu Sachbeschädigungen führen.

Keine Haftung für Schäden, die durch die Benutzung dieser Bedienungsanleitung entstehen.
Änderungen vorbehalten.

Roll GmbH
Bodentechnik
Albstraße 12
72820 Sonnenbühl
Deutschland

Tel.: +49(0)7128-92800
Fax: +49(0)7128-928011
E-Mail: info@roll-gmbh.de
http://www.roll-gmbh.de

Stand: August 2024

Bedienungsanleitung / Ersatzteilkatalog

Bullystripper Roll mit T-Griff (Art. 17.14575)

ROLL MADE IN GERMANY

Inhaltsverzeichnis

1	**Vorbemerkungen**	5
1.1	Hinweise des Herstellers für den Betreiber	6
1.2	Übergeordnete Beschreibung des Bullystripper	6
1.3	Lagerung	7
1.4	Garantieregelung	7
1.5	Konformität	7
1.6	Beschreibung	8
1.7	Zubehör	9
2	**Sicherheit**	9
2.1	Allgemeines	9
2.2	Bestimmungsgemäße Verwendung	9
2.3	Gefährlichkeit der Maschine	10
2.4	Grundsätzliche Sicherheitshinweise	10
2.5	Anwendervoraussetzungen	10
2.6	Überprüfung nach VBG 4 § 5 (1) Nr. 2	11
2.7	Sicherheitshinweise	11
2.7.1	Sicherheitshinweise elektrischer Anschluss	11
2.7.2	Sicherheitshinweise Lärm	12
2.7.3	Sicherheitshinweise Betrieb	12
3	**Allgemeines für den Benutzer**	13
3.1	Lieferumfang	13
3.2	Abmessungen/Gewicht/Technische Daten	14
4	**Montage**	14
5	**Transport**	14
6	**Betrieb**	15
6.1	Maschine vorbereiten	15
6.2	Untergrund vorbereiten	15
6.3	Ingangsetzen der Maschine	15
6.4	Tipps	16
7	**Wartung und Instandhaltung**	16
7.1	Allgemeines	16
7.2	Reinigung und Pflege	17
7.3	Messerwechsel	17
7.4	Sicherheitshinweise für Wartungsarbeiten	18

E	**Anhang E: Ersatzteilliste Bullystripper Roll mit T-Griff**	19
E.1	Bestellhinweise für Ersatzteile	19
E.2	Bestellbeispiel	19
E.3	Bestellanschrift	19
	Explosionszeichnung – Motor 1/2	20
	Explosionszeichnung – Anbauteile	21
	Ersatzteilliste – Anbauteile	22
	Explosionszeichnung – Griff	23
	Ersatzteilliste – Griff	23
	Baugruppe Fahrgestellt 4010900 ab August 2024 ab S/N 24/81862	24
	Ersatzteilliste – Baugruppe Fahrgestellt 4010900 ab August 2024 ab S/N 24/81862	24
CE	**CE-Konformitätserklärung**	25

1 Vorbemerkungen

Sehr geehrter Kunde,

Sie haben sich für den Bullystripper Roll mit T-Griff entschieden, eine richtige Entscheidung für Qualität und Leistung.

Diese Bedienungsanleitung enthält die für Sie wichtigen Hinweise für den Betrieb Ihrer Maschine.

Hinweis!

Lesen Sie bitte sorgfältig diese Bedienungsanleitung, insbesondere die Sicherheitshinweise in Kapitel 2, und sorgen Sie dafür, dass alle Benutzer vor der Anwendung der Maschine diese Bedienungsanleitung lesen.

Die Beachtung der Sicherheitshinweise schützt vor Gefahren für Leib und Leben und verhindert die unsachgemäße Verwendung der Maschine.

Machen Sie sich vor Arbeitsbeginn mit der Handhabung der Maschine vertraut.

Während der Arbeitszeit ist es dazu zu spät!

Lassen Sie nie zu, dass jemand ohne Sachkenntnis die Maschine betreibt.

Sie erreichen damit einen gefahrlosen und störungsfreien Betrieb, vermeiden unnötige Verzögerungen durch Reparatur und geben so die Voraussetzung für den optimalen Einsatz des Arbeitsgerätes.

In dieser Bedienungsanleitung sind wichtige Hinweise zur Sicherheit und Schadensverhütung mit folgenden Symbolen gekennzeichnet:

Warnung!

Bezeichnet eine mögliche gefährliche Situation.
Das Nichtbeachten kann zum Tod oder zu schwersten Verletzungen führen.

Vorsicht!

Bezeichnet eine mögliche gefährliche Situation.
Das Nichtbeachten kann zu Verletzungen oder zu Schäden am Produkt oder an anderen Sachen führen.

Hinweis!

Anwendungstipps für eine optimale Gerätenutzung und sonstige nützliche Informationen.

*Diese Bedienungsanleitung ist **maschinenbegleitend** und am Gerät mitzuführen.*

Die Bedienungsanleitung wurde vom Hersteller nach dessen Kenntnissen und Erfahrungen in Konstruktion, Fertigung und Betrieb erstellt.

Sie kann um spezielle Anweisungen des Betreibers ergänzt werden (z.B. für Aufsicht- und Meldepflichten, betriebseigene Wartungs- und Pflegepläne). Prüffristen nach VBG 4 §§ 3 und 5 und § 20 GefStoffV.

1.1 Hinweise des Herstellers für den Betreiber

Als Betreiber sind Sie verantwortliche für:

- die sach- und bestimmungsgemäße Anwendung durch eingewiesenes Fachpersonal,
- die Einhaltung der Sicherheitsbestimmungen, Sicherheitshinweise, die Vorkehrungen zur Arbeitssicherheit und Unfallverhütung,
- die technische Unterweisung des Bedienpersonals am Gerät und für deren Kenntnisnahme der Bedienungsanleitung.

1.2 Übergeordnete Beschreibung des Bullystripper

Der Bullystripper ist für das Entfernen von verklebten, elastischen Bodenbelägen z.B. PVC, CV, Linoleum, Teppichböden und Gummibeläge bestimmt.

Der Bodenbelag wird mittels eines durch Excenter angetriebenen Messers vom Kleberbett abgeschält (Stripperprinzip).

1.3 Lagerung

Vorsicht!
Maschine trocken lagern!
Messer bei der Lagerung entnehmen um Verletzungen zu vermeiden!

1.4 Garantieregelung

ROLL übernimmt Garantie gemäß seinen „Allgemeinen Verkaufs-, Lieferung- und Zahlungsbedingungen“. Die Garantie verjährt in 12 Monaten ab Kaufdatum.

Wir verpflichten uns das Gerät bei franko Einsendungen an uns kostenlos instandzusetzen, wenn es infolge Material- oder Herstellungsfehler schadhaft geworden ist. Voraussetzung für die Garantiepflicht ist, dass das Gerät sachgemäß behandelt wurde. Teile, die einer natürlichen Abnutzung unterliegen, fallen nicht unter die Garantie.

Der Garantieanspruch erlischt

- bei Schäden infolge unsachgemäßer Bedienung und bei bestimmungswidriger Verwendung.
- Bei fehlerhafter Montage, Eingriffen von unbefugten Personen oder Verwendung von Zubehör oder Ersatzteilen, die keine original Lieferteile sind (ausgenommen handelsübliche Schleifscheiben).

Auch nach Ablauf der Garantiezeit empfehlen wir weiter Originalersatzteile und Zubehör zu verwenden. Nur damit ist ein einwandfreier Betrieb Ihrer Maschine gewährleistet.

Hinweis!

Kontrollieren Sie die Vollständigkeit der Lieferung gemäß Kapitel „Lieferumfang“ und reklamieren Sie eine fehlerhafte Lieferung sofort bei Ihrem Händler.

1.5 Konformität

Die Maschine ist in Übereinstimmung mit harmonisierten Normen konstruiert und gebaut. Die Konformitätserklärung gem. den Bestimmungen der Richtlinien 98/37/EG und 89/336/EWG. ist am Ende der Betriebsanleitung angefügt.

1.6 Beschreibung

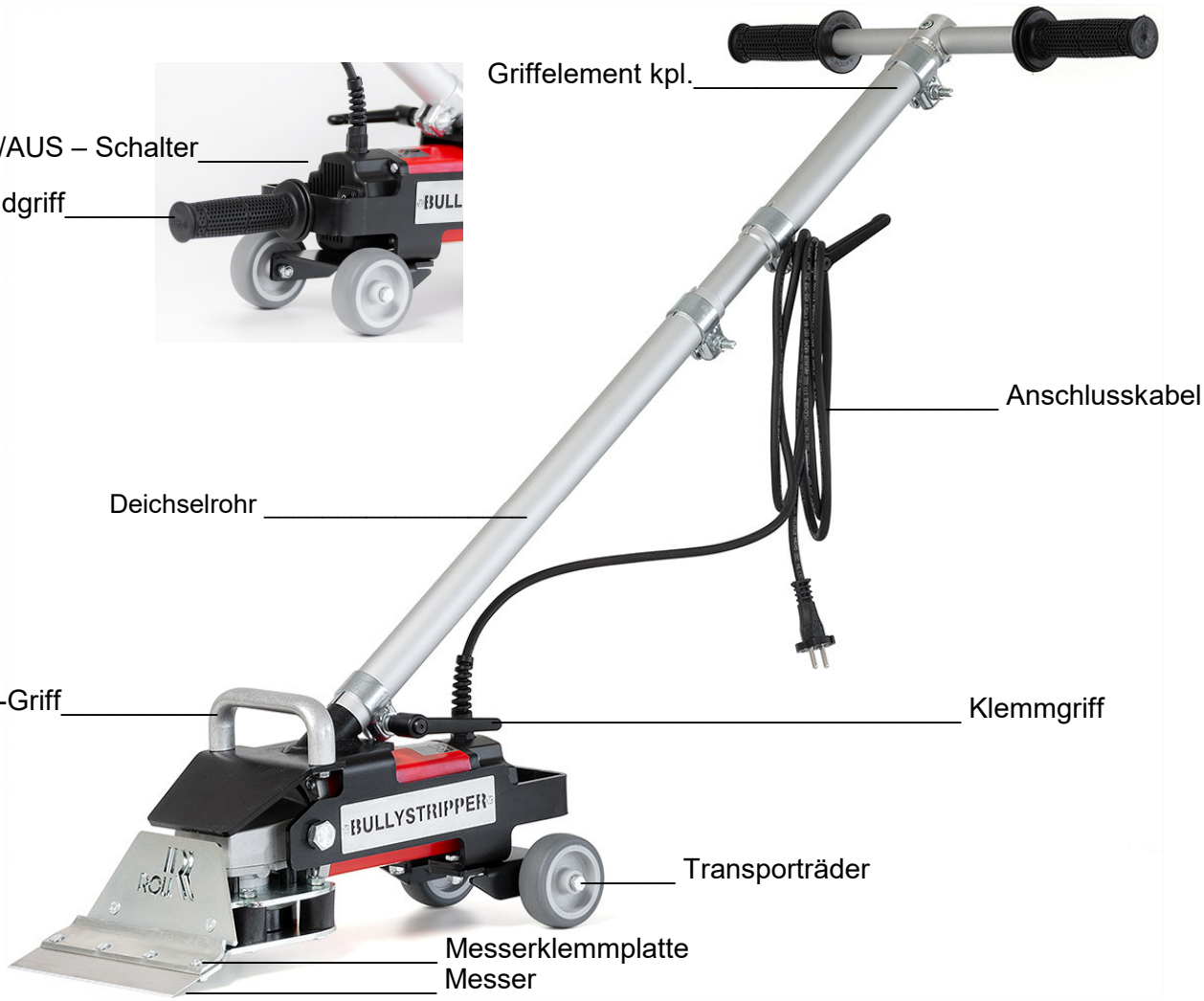

1.7 Zubehör

Standardzubehör: 1 x Messer 60mm x 210 mm, Art. Nr. 17.14580

Optional: Messer für Bullystripper "plus", Art. Nr. 17.14581
Spezialmesser 60mm x 210mm gehärtet, 1,5mm dick

Messer 130mm x 210mm, Art. Nr. 17.14590
lange Ausführung, für den Einsatz unter Heizkörpern bei weicheren Belägen.

U-Messer 60mm x 210mm, Art. Nr. 17.14592
seitlich nach oben gekantetes Messer, selbstschneidend.

Jumbomesser teflonbeschichtet mit Wellenschliff 60mm x 210mm,
Art. Nr. 17.14595, für den aggressiven Einsatz.

2 Sicherheit

2.1 Allgemeines

Die Beachtung der Sicherheitshinweise schützt vor Verletzungen und verhindert eine unsachgemäße Anwendung der Maschine. Jeder Benutzer dieser Maschine und Personen, die mit Montage, Wartung oder Reparatur der Maschine beschäftigt sind, müssen vor Beginn der Arbeit den Inhalt dieser Bedienungsanleitung gelesen und verstanden haben.

Bei Inbetriebsetzung, beim Arbeiten und bei der Wartung der Maschine sind die einschlägigen Unfallverhütungsvorschriften der Berufsgenossenschaft zu beachten.

2.2 Bestimmungsgemäße Verwendung

Der Bullystripper ist für das Entfernen von verklebten, elastischen Bodenbelägen z.B. PVC, CV, Linoleum, Teppichböden und Gummibeläge bestimmt.
Die Anwendung im Freien ist nicht zulässig.

Wird die Maschine anders verwendet, als die bestimmungsgemäße Verwendung es vorsieht und werden dadurch Personen verletzt oder Sachen beschädigt, kann für den Hersteller hieraus keinerlei Haftung hergeleitet werden.

2.3 Gefährlichkeit der Maschine

Der Bullystripper ist unter Einhaltung und Beachtung der grundsätzlichen Sicherheits- und Gesundheitsanforderungen konzipiert und gebaut.

Die kleine und kompakte Ausführung der Maschine kann dazu verführen, sie zu anderen als den vorgesehenen Zwecken zu verwenden.

Daraus können Gefahren entstehen, die vorher nicht absehbar sind.

Wenn die Maschine vom Boden abgehoben wird, besteht Verletzungsgefahr. Sachen können beschädigt oder zerstört werden.

2.4 Grundsätzliche Sicherheitshinweise

Der Bullystripper ist nach anerkannten Regeln der Technik und unter Beachtung der Arbeitsschutz- und Unfallverhütungsvorschriften und der EG-Richtlinie für Sicherheit von Maschinen für die bestimmungsgemäße Verwendung konzipiert und hergestellt.

- Trotz aller Sicherheits- und Schutzvorkehrungen können im Betrieb von der Maschine Gefahren ausgehen, besonders wenn
  - unsachgemäße Anwendung oder
  - bestimmungswidrige Verwendung

  die Ursachen sind.

- Bei Nichtbeachtung der Bedienungsanleitung, insbesondere der Sicherheitshinweise, besteht Verletzungsgefahr oder sogar Lebensgefahr, ebenso die Gefahr der Beschädigung von Sachwerten.



Warnung, Gefahr durch elektrischen Stromstoß

Es dürfen keine beschädigten Leitungen und Stecker verwendet werden. Die Maschine darf nur in technisch einwandfreiem Zustand und mit funktionierenden Sicherheitseinrichtungen benutzt werden.

2.5 Anwendervoraussetzungen

Die Benutzer dieser Maschine müssen

- in den Betrieb der Maschine eingewiesen sein,
- die für die Handhabung und Montage erforderlichen Abläufe beherrschen,
- die geltenden Sicherheitsbestimmungen für den Betrieb solcher Maschinen kennen und sich danach verhalten (siehe Kapitel Vorbemerkung),
- über mögliche zusätzliche örtliche Vorschriften (z.B. für Sicherheitseinrichtungen) informiert sein,
- über mögliche Gefahren, die durch den Betrieb solcher Maschinen entstehen können, informiert sein.

2.6 Überprüfung nach VBG 4 § 5 (1) Nr. 2

Der Betreiber hat dafür zu sorgen, dass diese Maschine alle 6 Monate auf ihren ordnungsgemäßen Zustand geprüft wird. Die Prüfung darf nur durch eine Elektrofachkraft oder bei Verwendung geeigneter Prüfgeräte auch von elektronisch unterwiesenen Personen durchgeführt werden.

2.7 Sicherheitshinweise

Bei Nichtbeachtung oder Nichteinhaltung dieser Anleitungen können schwere Verletzungen und/oder Schäden verursacht werden. Alle Sicherheitsanweisungen lesen und einhalten.

2.7.1 Sicherheitshinweise elektrischer Anschluss

Warnung! Lebensgefahr!

Beim Überfahren der elektrischen Leitungen besteht Lebensgefahr durch Stromstoß!

Sicherheitskontrolle vor jeder Inbetriebnahme:

- Anschlusskabel und Steckvorrichtungen auf Beschädigung und richtigen Anschlusswert und auf Beschädigungen überprüfen.
- Elektrische Leitung so legen, dass keine Stolperfallen entstehen.
- Maschine erst in der Arbeitsstellung einschalten.
- Beide Hände an den Handgriffen halten.
- Nach dem Arbeitsgang Maschine sofort abstellen.
- Maschine gegen Umkippen sichern.

Sollte es Probleme mit der Stromversorgung geben (Sicherungen, Relais usw.) wenden Sie sich bitte an einen spezialisierten Elektriker.

Bei Wartungsarbeiten oder Reparaturen die Maschine unbedingt ausschalten und den Netzstecker ziehen.

Benutzen Sie die Maschine nie mit einem defekten Kabel, dies kann zu einem elektrischen Schlag führen. Ziehen Sie die Maschine nicht am Kabel hinterher. Nur unbeschädigte Stecker und Kabel verwenden.

Es kann zu Verletzungen oder Todesfällen durch Stromschlag kommen, wenn das Kabel beschädigt wird. Das Kabel fern vom unteren Teil der Maschine halten, damit es mit dem Messer nicht in Berührung kommen kann. Das Kabel immer nach hinten weg führen.

Sollte die Maschine nicht richtig an die elektrische Anlage angeschlossen werden, kann dies zu Todesfällen durch Stromschlag führen. Für einen maximalen Schutz gegen elektrische Schläge verwenden Sie bitte eine elektrische Anlage mit Sicherheitsschalter.

Verschlissene oder auf irgendeine Weise beschädigte Kabel oder Stecker dürfen nur von einem Elektriker oder von fachmännischem Dienstpersonal ersetzt werden.

Vorgeschlagene maximale Kabellänge 7m, für längere Kabel einen größeren Querschnitt verwenden. Beim Gebrauch der Maschine mit Kabel von ungenügendem Durchschnitt und/oder übermäßiger Länge, kann dies zu Sach- oder Personenschäden führen.

Nur zugelassene Kabel mit zwei Leitern verwenden.

2.7.2 Sicherheitshinweise Lärm



Während des Betriebs können Geräusche von hoher Intensität entstehen, welche bei langem Andauern eine Gehörschädigung zur Folge haben können - deshalb während des Betriebs immer einen Gehörschutz tragen.

2.7.3 Sicherheitshinweise Betrieb



Hände, Füße und nicht anhaftende Teile der Kleider weit von den in Arbeit befindlichen Maschinen-Teilen entfernt halten. Die Teile in Bewegung dieser Maschine können schwere Verletzungen und/oder Schäden verursachen.



Beim Gebrauch einer nicht vollständig montierten Maschine können Verletzungen an Personen und/oder Sachen entstehen. Die Maschine nicht benutzen, bevor diese nicht vollständig montiert worden ist. Alle Befestigungselemente geschlossen halten.



Keine Schilder und Zeichen auf das Gerät nieten oder schrauben,
da die Schutzisolierung dadurch unwirksam werden kann.
Empfohlen werden Klebeschilder.



Wartungsarbeiten und Reparaturen durch unqualifiziertes Personal können zu Verletzungen oder Schäden führen und reduziert sämtliche Garantieleistungen.



Sollte die Maschine Wasser oder Regen ausgesetzt sein, kann es zu Todesfällen durch Stromschlag kommen. Die Maschine muss in einem trockenen Gebäude gelagert werden.

3 Allgemeines für den Benutzer

3.1 Lieferumfang









Teile-Nr.	Bezeichnung	Artikel-Nr.
1	Bullystripper Roll mit T-Griff	17.14575
2	1 x Messer 60mm x 210mm (demontiert)	17.14580
3	Maulschlüssel SW 10-13	67.00315
4	Handgriff	
5	Bedienungsanleitung	

3.2 Abmessungen / Gewicht / Technische Daten

Gesamtgewicht: 15,44 kg

Technische Daten:

Arbeitsdrehzahl:	6600 U/min
Leistungsaufnahme:	2200 W
Stromanschluss:	230 V (120 Volt)
Arbeitsbreite:	210 mm

4 Montage

- Geteilte Führungsrohre miteinander verbinden:
  Langes Rohr mit Schelle – Zwischenstück – Kurzes Rohr – Griffstück.
- Kabel hinter dem Bullystripper so verlegen, dass keine Stolperfallen entstehen und dieses beim Arbeiten nicht beschädigt werden kann.
- Das Messer wie unter Punkt *7.3 „Messerwechsel“* beschrieben befestigen.

Hinweis!

Jetzt ist die Arbeitsbereitschaft der Maschine hergestellt. Die elektrische Verbindung zum Netz wird erst am Arbeitsplatz vorgenommen.

5 Transport

Oftmals ist es unumgänglich, dass die Maschine zu Ihrem Anwendungsort transportiert bzw. getragen werden muss. Durch das geringe Gewicht und die handlichen Abmessungen sind hierfür keine Handhabungshinweise erforderlich.

Gewicht der kompletten Maschine: 15,44 kg

Vorsicht, Bruchgefahr!

Maschine nicht werfen und nicht unbefestigt auf der Ladefläche transportieren.

6 Betrieb

6.1 Maschine vorbereiten

Griff einstellen

Für eine leichte und präzise Handhabung der Maschine ist die richtige Höheneinstellung der Griffstange wichtig.

Griff wie unter Punkt *4 „Montage“* beschrieben einstellen.

6.2 Untergrund vorbereiten

Bevor die Maschine platziert wird, den zu entfernenden Bodenbelag in Streifen schneiden, dabei die Arbeitsbreite des Bullystripper 210mm beachten. Bei hartnäckigen Belagsverklebungen entsprechend schmälere Streifen schneiden.

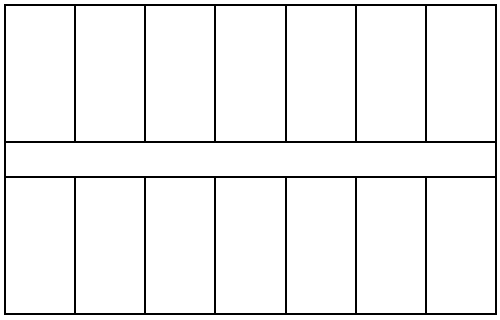

Soviel wie möglich mit einer Reißklaue entfernen

In der Mitte des Raumes – innerhalb der geschnittenen Streifen – eine Ansatzmöglichkeit für den Bullystripper schneiden

6.3 Ingangsetzen der Maschine



- Bullystripper an Stromnetz anschließen.
- Bullystripper am Kippschalter einschalten.
- Bullystripper mit dem Messer in die geschnittene Ansatzfuge setzen und einen gesamten Streifen durch den Raum strippen, anschließend den Bullystripper quer dazu platzieren.
- Beim Zurücksetzen Bullystripper über das Transportgestell zurückziehen

6.4 Tipps

- Achten Sie darauf, dass das Messer immer scharf ist. Halten Sie Ihre Arbeitsumgebung sauber und frei von Schutt, um eine unnötige Abnutzung des Messers zu vermeiden.
- Den Bullystripper bei weicheren Unterbelägen nicht zu steil platzieren.
- Über den T-Griff wird der Körpereinsatz optimal und größtmöglich auf die Maschine gelenkt.
- Streifenbreite beim zerschneiden des zu entfernenden Bodenbelags nicht breiter wählen als 210 mm. Bei hartnäckigen Verklebungen entsprechend schmälere Streifen schneiden.
- Ausrichtung von der Mitte des Raumes auf die Wand zu arbeiten.
- Auf Stromkabel achten, nach Möglichkeit von der Steckdose wegarbeiten.
- Bei extrem hartnäckigen Belägen das teflonbeschichtete Jumbomesser (17.14595) einsetzen.
- Bei harten Belägen ist das lange Messer 130mm zu flexibel.
- Die Fase des Messers kann unterschiedlich – nach oben oder nach unten zeigend - eingesetzt werden. Bei nach unten zeigender Fase kann sich das Messer unter Umständen selbst schärfen (hängt von Untergrund ab!)

7 Wartung und Instandhaltung

7.1 Allgemeines

Für die nachfolgend beschriebenen Wartungs-, Pflege und Instandhaltungsarbeiten ist das erforderliche Werkzeug im Lieferumfang der Maschine enthalten.

ROLL hat für den Bullystripper Pflege- und Instandhaltungsarbeiten vorgesehen. Nur diese nachfolgend beschriebenen Tätigkeiten dürfen ausgeführt werden.

Dabei sind zwingend die Vorgaben und die beschriebenen Abläufe einzuhalten. Die Verwendung von Original-Ersatzteilen sichert die zukünftige weitere zuverlässige Nutzung der Maschine.

Nachfolgende arbeiten sind vorgesehen:

- Reinigung und Pflege (Punkt 7.2)
- Messerwechsel (Punkt 7.3)

7.2 Reinigung und Pflege



Achtung!

Maschine vor der Reinigung ausstecken!

Einmal pro Woche – bei häufigem Gebrauch öfter – durchführen:

- Kühlluftöffnungen reinigen.
- Motorraum von außen mit trockener Druckluft ausblasen
- Bodenbelagsreste entfernen



Achtung!

Verschleißteile unbedingt rechtzeitig auswechseln lassen!

7.3 Messerwechsel



Achtung!



Schneidegefahr für die Hände! Schutzhandschuhe tragen!

- Die selbstsichernden Sechskantmuttern, Schlüsselweite 10mm ca. eine halbe Umdrehung mit dem mitgelieferten Maulschlüssel lösen.
- Messer herausziehen.
- Neues Messer mit Face nach oben einsetzen.
- Muttern anziehen.

7.4 Sicherheitshinweise für Wartungsarbeiten

Hinweis!

Für alle Arbeiten gilt generell:

- *Die Arbeiten dürfen nur von dafür ausgebildeten Personen ausgeführt werden.*
- *Arbeiten an der elektrischen Anlage dürfen nur vom Elektro-Fachpersonal ausgeführt werden.*
- *Die Verwendung von Original-Ersatzteilen sichert die erforderlichen technischen Spezifikationen. Den Ersatzteilkatalog finden Sie am Ende dieser Bedienungsanleitung.*

Vorsicht!

Materialschaden möglich!

Die Arbeiten müssen feinfühlig und mit passendem Werkzeug ausgeführt werden, um bei möglichem Abrutschen mit dem Werkzeug keine weiteren Teile der Maschine zu beschädigen.

E Anhang E: Ersatzteilliste Bullystripper Roll mit T-Griff

E.1 Bestellhinweise für Ersatzteile

Eine eindeutige Identifizierung und Benennung der Teile gewährleisteten die Lieferung des richtigen Ersatzteiles.

Um Übermittlungsfehler und umfangreiche Beschreibungen zu vermeiden, nur die in der Ersatzteilliste aufgeführten Bezeichnungen und Nummern angeben.

E.2 Bestellbeispiel

Benötigt wird **T-Griff**

Arbeitsschritte:

1. In der Bilddarstellung (Explosions-zeichnung) die Pos. des benötigten Teils suchen; Für dieses Beispiel: **54**
2. Im Textteil der Ersatzteilliste die zur Pos. zugehörige Bezeichnung ermitteln; für dieses Beispiel: **T-Griff**.
3. Dann die dazugehörige Artikel-Nr. ermitteln;
   für dieses Beispiel: 4009040
4. Der vollständige Bestelltext lautet:

Bezeichnung	Artikel-Nr.	Anzahl
T-Griff	4009040	1

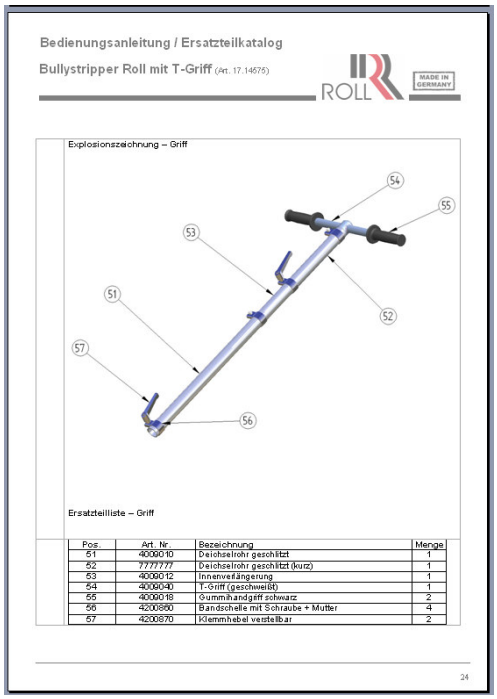

E.3 Bestellanschrift

Richten Sie Ihre Ersatzteilbestellungen an:

Roll GmbH
Albstr. 12
D-72820 Sonnenbühl
Deutschland

Telefon +49 (0) 7128 / 92800
Telefax +49 (0) 7128 / 928011
E-Mail info@roll-gmbh.de
Internet www.roll-gmbh.de

Explosionszeichnung – Motor

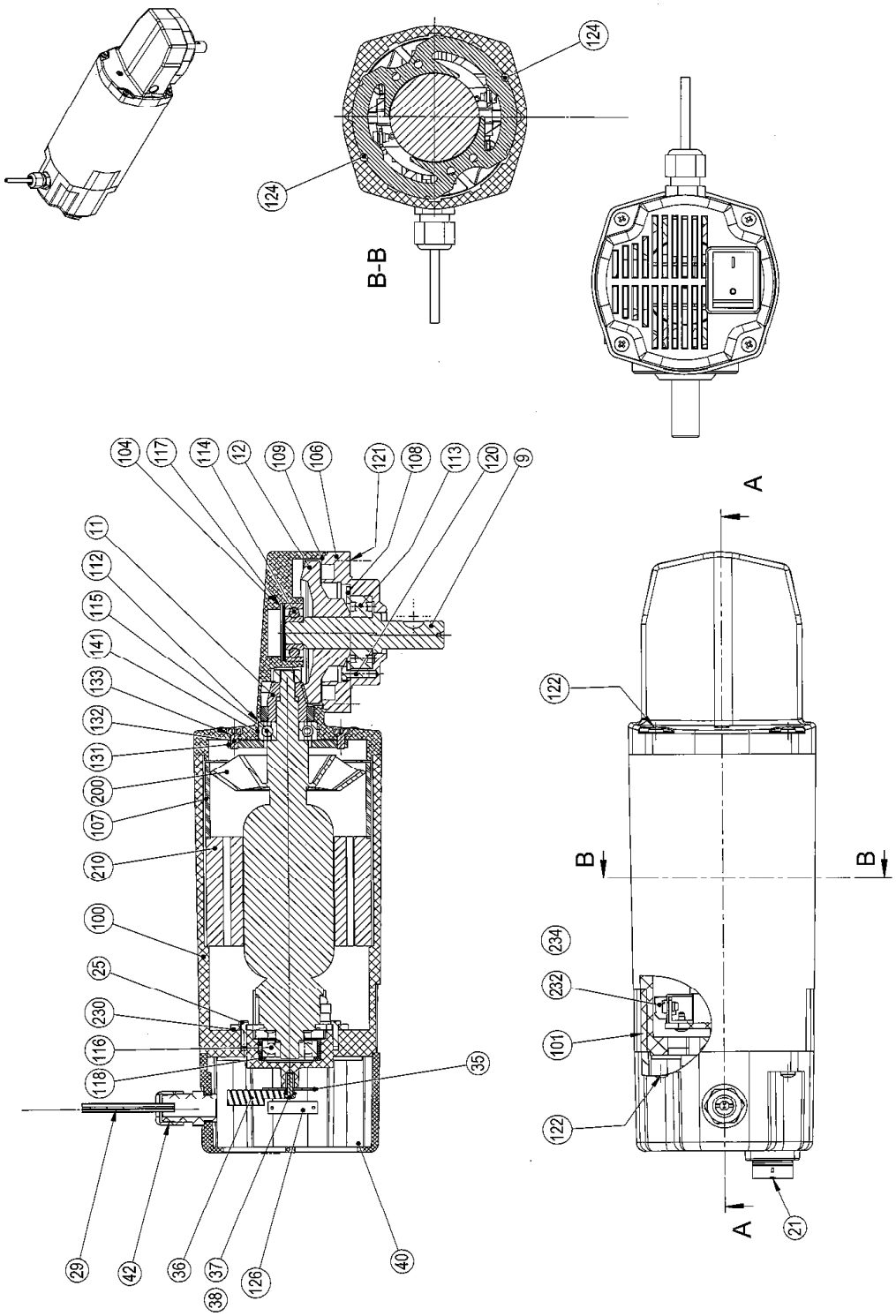

Bestellungen unter Angabe der Pos. Nr.

Explosionszeichnung – Anbauteile

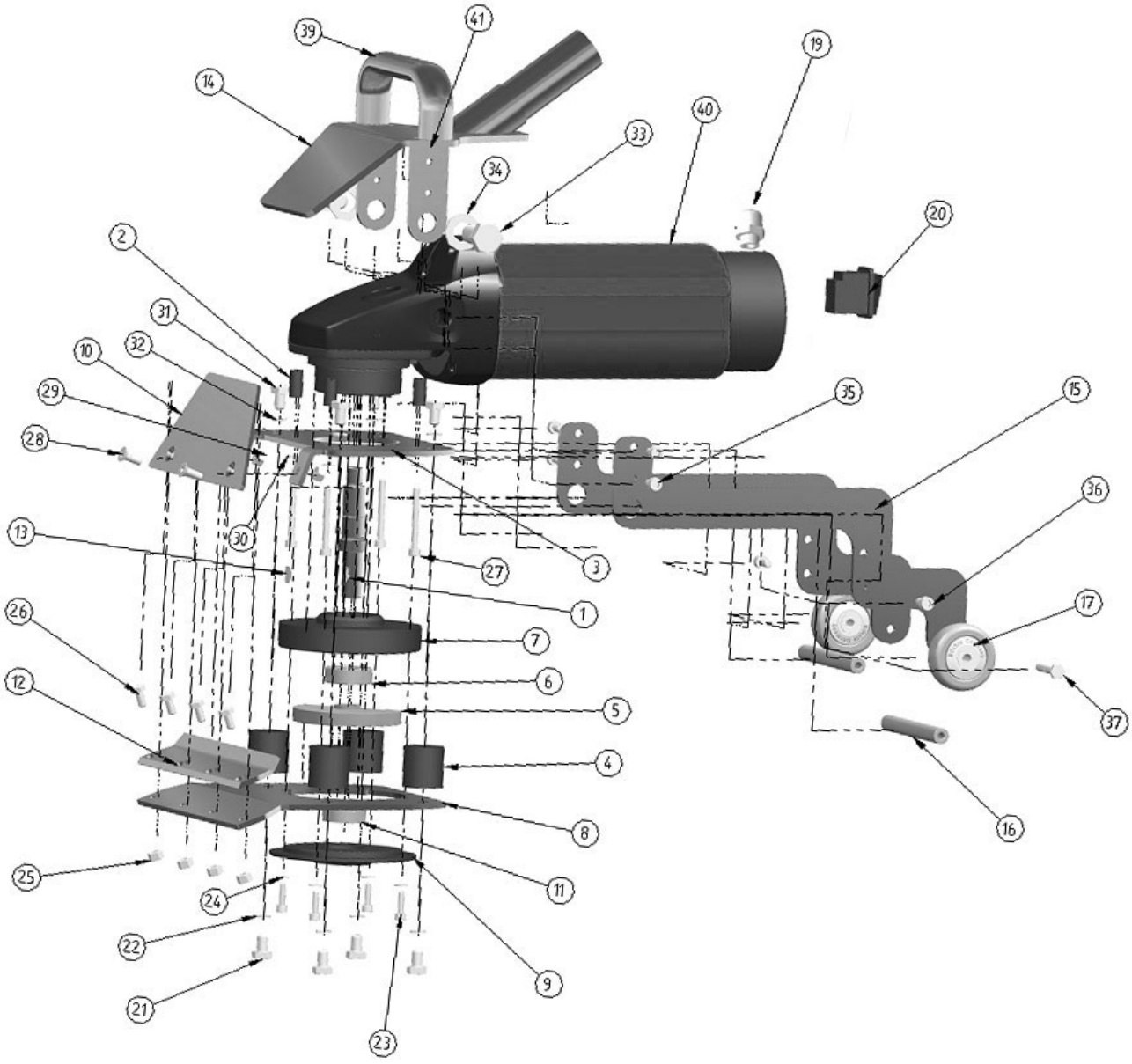

Ersatzteilliste – Anbauteile

Pos.	Art. Nr.	Bezeichnung	Menge
1	4202055	Exzenterwelle	1
2	4202026	Distanzbüchse	4
3	4202002/1	Anschraubplatte	1
4	4005100	Vibrationsgummi	4
5	4004000	Ausgleichsgewicht	1
6	4003100	Kugellager in Oberflansch	1
7	4003000	Oberflansch	1
8	4202006	Unterplatte gebogen	1
9	4202060	Unterflansch geschlossen	1
10	4202019	Abweisplatte	1
11	4006100	Kugellager in Unterflansch	1
12	4202018	Messerklemmplatte	1
13	4008100	Scheibenfeder für Welle (Rundkeil)	1
14	4202009	Befestigungsbügel	1
15	4202011	Strebe (Fahrgestell)	2
16	4202016	Achse (Fahrgestell)	2
17	4202015	Transportrad	2
19	4009704	Kabelverschraubung mit Biegeschutz	1
20	4200858	Wippenschalter 16A	1
21	5630812	Sechskantschraube (=Pos. 31)	4
22	5670800	Sicherungsscheibe (=Pos. 32)	4
23	5620516	Innensechskantschraube	4
24	5670500	Sicherungsscheibe	4
25	5640601	Sechskantmutter	4
26	5630612	Sechskantschraube	4
27	5620535	Innensechskantschraube	4
28	5610616	Senkschraube	2
29	5640601	Sechskantmutter	2
30	5670500	Sicherungsscheibe	4
31	5630812	Sechskantschraube (=Pos. 21)	4
32	5670800	Sicherungsring (=Pos. 22)	4
33	5631425	Sechskantschraube	2
34	5661401	Sicherungsscheibe	2
35	5620608	Innensechskantschraube	4
36	5620612	Innensechskantschraube	2
37	5630635	Sechskantschraube	2
39	4009300	U-Griff	1
40	4009700	Anbaumotor 230V 50Hz 2200W	1
41	5690812	Schraube f. U-Griff	2

Explosionszeichnung – T-Griff

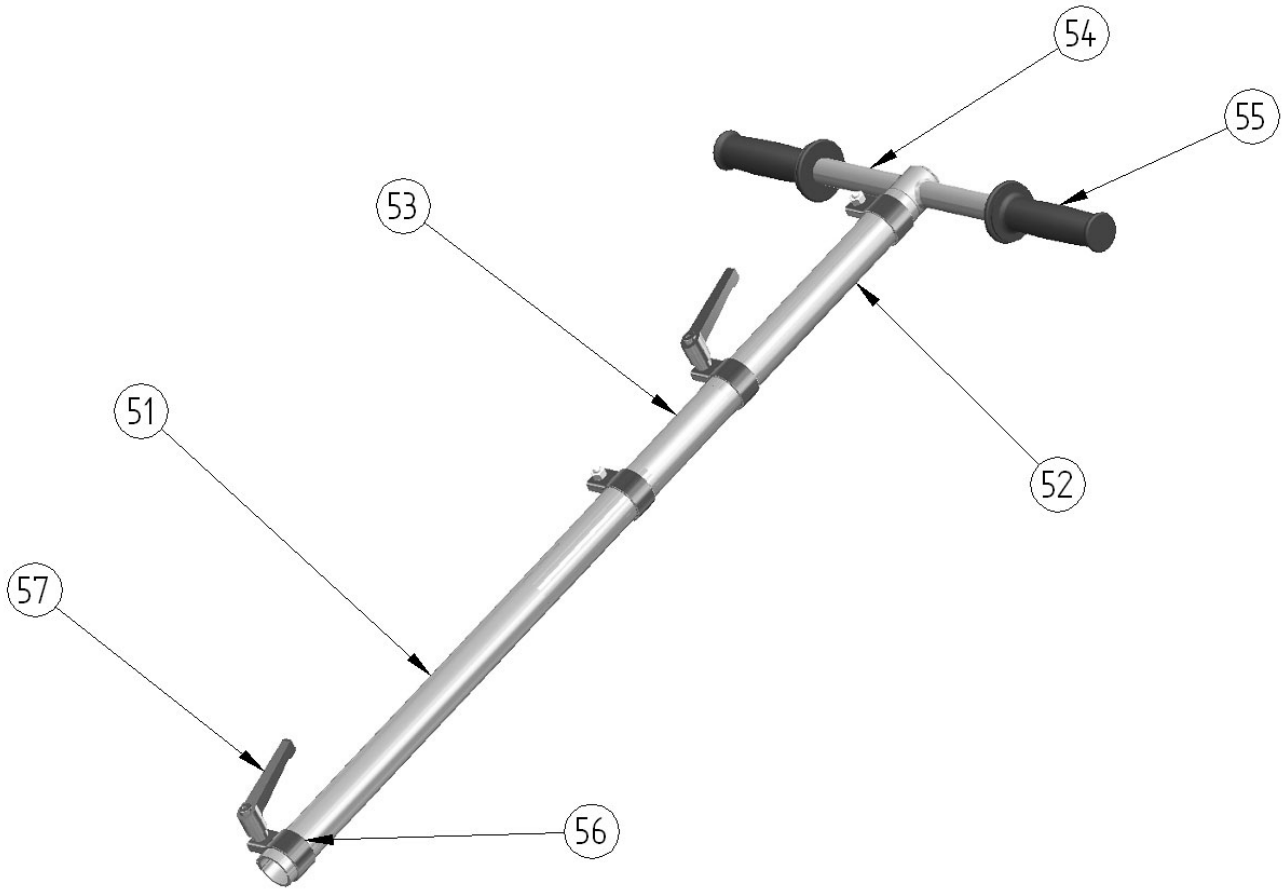

Ersatzteilliste – Griff

Pos.	Art. Nr.	Bezeichnung	Menge
	4009050	T-Griff komplett	
51	4009014	Deichselrohr offen	1
52	4009014	Deichselrohr offen (kurz)	1
53	4009015	Innenrohr	1
54	4009040	T-Griff (geschweißt)	1
55	4009018	Gummihandgriff schwarz	2
56	4200860	Bandschelle mit Schraube + Mutter	4
57	4200870	Klemmhebel verstellbar	2

Baugruppe Fahrgestellt 4010900 - ab August 2024 ab S/N 24/81862

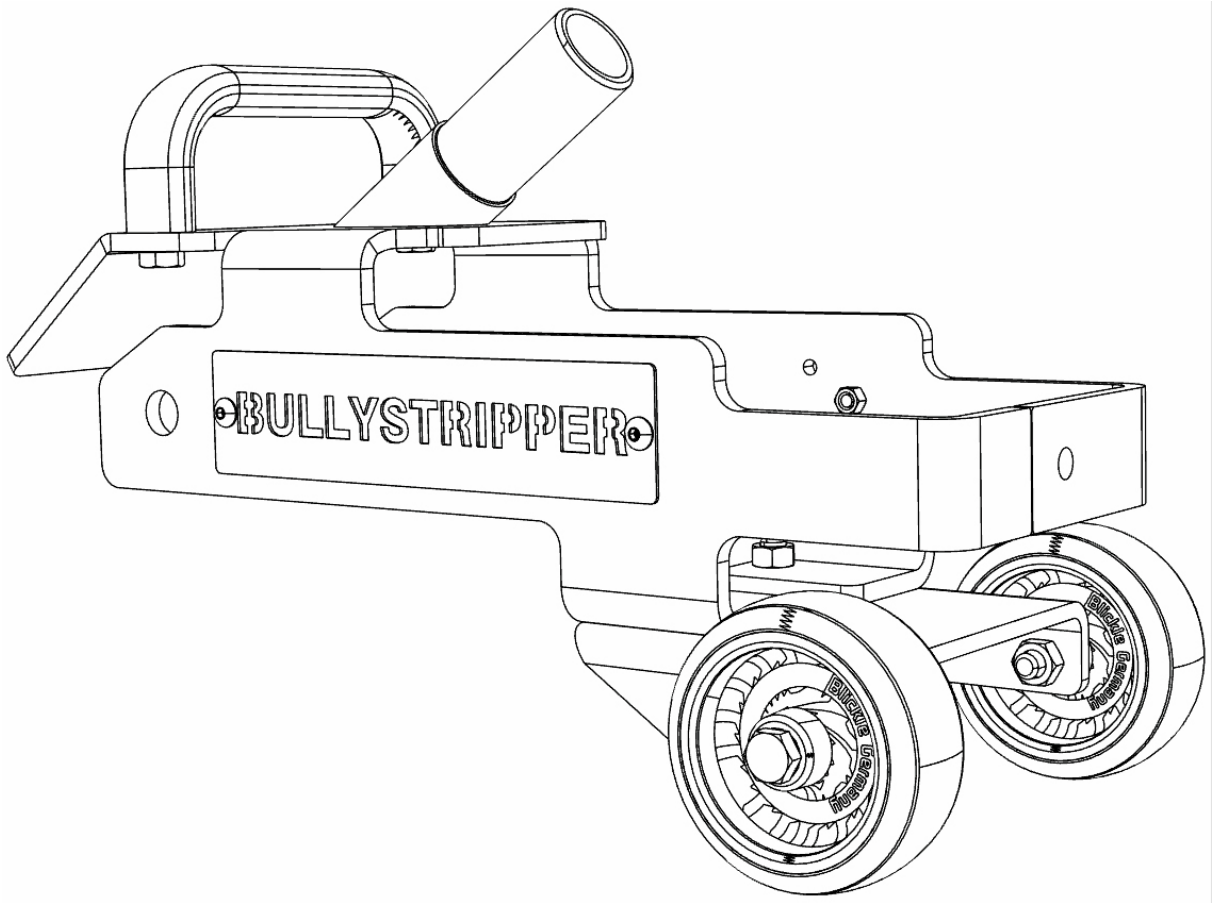

Ersatzteilliste – Baugruppe Fahrgestellt 4010900 ab August 2024 ab S/N 24/81862

Pos.	Art. Nr.	Bezeichnung	Menge
	4204060	Fahrgestellrahmen mit Aufnahmeplatte und Aufnahmerohr	1
	4009300	U-Griff	1
	5630816	Sechskantschraube M8 x 16 DIN für U-Griff	2
	4204020	Transportrad 80mm	2
	4204040	Aufnahme Transportrad	1
	5630820	Sechskantschraube M8 x 20 zur Befestigung der Aufnahme Transportrad	2
	5640801	Mutter M8 zur Befestigung der Transporträder	2
	4204062	Bullystripper Label Edelstahl	2

EG-Konformitätserklärung

Original-Konformitätserklärung

Hersteller:	Firmenname: Roll GmbH Straße: Albstr. 12 Ort: 72820 Sonnenbühl Land: Deutschland
Bevollmächtigte Person, für die Zusammenstellung der technischen Unterlagen:	Name: Stephan Roll, Geschäftsführer, Roll GmbH Straße: Albstr. 12 Ort: 72820 Sonnenbühl Land: Deutschland
Produkt:	Produktbezeichnung: Fußbodenablösemaschine Modell: ROLL Bullystripper mit T-Griff

Die oben genannte Maschine erfüllt die Anforderungen der nachfolgend genannten Richtlinien und Normen:

- Maschinenrichtlinie 2006/42/EG
- EG-Richtlinie für elektromagnetische Verträglichkeit 2014/30/EU
- Niederspannungsrichtlinie 2014/35/EU

- DIN EN ISO 14118:2018-07 Vermeidung von unerwartetem Anlaufen
- DIN EN ISO 12100 Sicherheit von Maschinen
- DIN EN 55014-1 /-2 Elektromagnetische Verträglichkeit
- DIN EN 60204-1 Elektrische Ausrüstung von Maschinen
- DIN EN 60745-1 Handgeführte motorbetriebene Elektromaschinen
- DIN EN 45645-1 Ermittlung von Beurteilungspegeln aus Messungen. Geräuschemission aus der Nachbarschaft

Sonnenbühl, 30. September 2024

Stephan Roll, Geschäftsführer

Vorname, Name, Funktion

Notizen

Bedienungsanleitung / Ersatzteilkatalog

Bullystripper Roll mit T-Griff (Art. 17.14575)

Operation manual
Bullystripper Roll with T-handle



Bedienungsanleitung / Ersatzteilkatalog

Bullystripper Roll mit T-Griff (Art. 17.14575)

The operation manual identify important notes on safety and damage prevention
using the following symbols:

Please comply with these instructions to avoid any damages and injuries.
They point to a possible dangerous situation. The nonobservance can lead to the death,
to heavy injuries and to material damages.

No liability for the damages which originate from the use of these operating instructions.
Changes reserve.

Roll GmbH
Flooring technology
Albstr. 12
D-72820 Sonnenbühl
Germany

Phone: +49(0)7128-92800
Fax: +49(0)7128-928011
E-Mail: info@roll-gmbh.de
http://www.roll-gmbh.de

State: August 2024

Bedienungsanleitung / Ersatzteilkatalog

Bullystripper Roll mit T-Griff (Art. 17.14575)

ROLL MADE IN GERMANY

Index

1	**Priliminary notes**	31
1.1	General notes for the operator	32
1.2	Description of the Bullystripper	32
1.3	Storage	33
1.4	Guarantee and liability	33
1.5	Conformity	33
1.6	Description	34
1.7	Accessories	34
2	**Safety notes**	35
2.1	General information	35
2.2	Designated use	35
2.3	Dangerousness of the machine	35
2.4	Basic safety notes	36
2.5	Prerequisites for the user	36
2.6	Inspection in accordance with VBG 4 § 5 (1) Nr. 2	36
2.7	Safety notes	37
2.7.1	Safety notes electrical connection	37
2.7.2	Safety notes noise	38
2.7.3	Safety notes operation	38
3	**General instructions for the user**	39
3.1	Scope of delivery	39
3.2	Dimensions/Weight/Technical details	40
4	**Assembly**	40
5	**Transport**	40
6	**Operation**	41
6.1	Preparation of the machine	41
6.2	Preparation of the subsurface	41
6.3	Starting the machine	41
6.4	Tips	42
7	**Maintenance and repair**	42
7.1	General information	42
7.2	Cleaning and maintenance	43
7.3	Changing the blade	43
7.4	Safety notes maintenance	44

E	**Annex E: Spare parts list Bullystripper**	45
E.1	Ordering information for spare parts	45
E.2	Ordering example	45
E.3	Ordering address	45
	Exploded drawing – Motor	46
	Exploded drawing – Attached parts	47
	Spare parts list – Attached parts	48
	Exploded drawing – Handle	49
	Spare parts list – Handle	49
	Exploded drawing – Chassis assembly 4010900 from August 2024 from S/N 24/81862	50
	Spare parts list – Chassis assembly 4010900 from August 2024 from S/N 24/81862	50
CE	**Declaration of conformity**	51

1 Preliminary notes

Dear customer,

you have decided for the Bullystripper Roll with T-handle, the correct choice for quality and performance.

This operation manual contains important notes for the operation of your machine.

Note

Please read the operation manual carefully, in particular the safety notes and ensure that all operators read this operation manual prior to operate the machine.

Adherence to the safety notes not only helps to protect against potential dangers for health and personal safety but also prevents an improper utilization of the machine.

Pay attention and adhere to all warning labels on the machine. Replace any missing or damaged labels immediately.

It is too late if you do it while working!

Never allow anybody without sufficient skills and knowledge to operate the machine.

This will allow you to operate the machine without running any danger and encountering any troubles. It will help you to avoid any unnecessary delays caused by repairs, and will pave the ground for an optimum utilization and operation of this equipment.

The operation manual identify important notes on safety and damage prevention using the following symbols:



Warning!

Designates a potentially hazardous situation.
Please note that failure could cause death or injuries.



Attention!

Designates a dangerous situation.
Please note that failure could cause damages at products or others.



Note!

Important notes on the operation, intended for an optimum utilization of the equipment and other useful information.

The operation manual is intended to ***accompany the machine****.*

The operation manual has been prepared by the manufacturer on the basis of his knowledge and experience with respect to design, production and operation.

Specific instructions of the user may be added to these operation manual (for example to refer to surveillance and reporting regulations, inter-company maintenance and inspection schedules. The inspection intervals are in accordance with VBG 4 §§ 3 and 5 und § 20 GefStoffV (Regulations of hazardous materials).

1.1 General notes for the operator

As a operator you are responsible for:

- The proper and normal operation by trained persons only,
- The adherence to the safety regulations, the safety notes, and the provisions referring to working safety and accident prevention,
- The technical instruction of the operation personnel on the equipment and their reading of the operation instructions of the equipment.

1.2 Description of the Bullystripper

The Bullystripper is used for removing pasted flooring coverings like PVC,-CV-, lino and carpeting floorings.

The blade is eccentric propelled, thus the blade peels the flooring covering from the concrete.

1.3 Storage



Caution!
Please store the machine dry.
Please store the machine without blade to avoid injuries!

1.4 Guarantee and liability

ROLL ensures a guarantee and liability are in accordance with our currently valid general business and sales conditions. The guarantee runs out after 12 months from purchase date.

We reject any guarantee claims for tools which are not in their original condition, or for altered or changed tools or which are not used in accordance to the intended use.

We guarantee free maintenance of this machine when getting carriage paid, in case of damages due to manufacturing defects or material defects; provided that the machine is correct used and not changed or altered. Wearing parts are not under warranty

The guarantee claim expires:

- In case of damages caused by improper operation and utilization other than intended use.
- In case of incorrect assembly, intervention of unauthorized persons or utilization of accessories or replacement parts that are not ROLL original parts (with exception of commercially available sanding discs).

We strongly recommend the use of genuine ROLL spare parts and accessories even after expiration of the warranty period. This is the only way to ensure an impeccable operation of your machine.

Note!



Check the shipment in order to ensure that it is complete in accordance with the chapter „scope of delivery“, and inform your dealer immediately, should any shipment be incorrect.

1.5 Conformity

The machine is constructed and produced according to harmonized norms. The Declaration of conformity according to the regulations of the guidelines 98 / 37 / the EC and 89 / 336 / European Economic Community is added at the end of the manual.

1.6 Description



1.7 Accessories

Standard accessories:	1 x Blade 60mm x 210 mm, Art. No. 17.14580 1 x Metal holder for conversion to Handstripper
Optional accessories:	Blade for Bullystripper "plus", Art. No. 17.14581 Special blade 60mm x 210mm hardened, 1,5mm thick
	Blade 130mm x 210mm, Art. No. 17.14590, long execution for softer floors
	U-blade 60mm x 210mm, Art. No. 17.14592, U-shape, self-cutting due to the 45^0 bent edges
	Jumbo blade teflon coated, Art. No. 17.14595, waved 60mm x 210mm

2 Safety notes

2.1 General information

Adherence to the safety notes helps to protect against injuries and reduces the risk of an improper utilization of the machine. Every user of this machine and personnel charged with the assembly, maintenance or repair of this machine must have read and understood the contents of the instructions prior to starting any work.

2.2 Designated use

The Bullystripper is constructed for removing pasted flooring coverings like PVC,-CV-, lino and carpeting floorings.

Using the machine outdoors is not allowed.

If the machine is used for purposes other than those intended, the manufacturer of the machine can not be held liable for any damage to persons, property or pets resulting from such misuse.

2.3 Dangerousness of the machine

The Bullystripper was designed and produced for its intended use in accordance with the latest basic safety and health regulations.

Due to the fact that the machine is small and compact the user is tempted to use it improperly.

This can bear unforeseeable risks.

If the machine is switched on while being lifted away from the floor, there is danger of injuries. Things may be damaged or destroyed.

2.4 Basic safety notes

The Bullystripper was designed and constructed for its intended use in accordance with the generally approved rules of technology, the industrial safety and accident prevention regulations, and the directive for the safety of machines of the EC.

- Certain dangers may be occurring during the operation of the machine despite all safety and security measures and facilities. This is especially true if
  - improper operation or
  - improper application

  are the cause.

- Failing to adhere to the operation instructions, in particular to the safety notes, will create danger of injuries or even of fatal injuries as also danger of damage to physical assets.



Warning, Danger of electrical shocks

Do not use damaged lines and plugs.
The machine may be operated only in a technically flawless condition and with all safety facilities fully operational.

2.5 Prerequisites for the user

The users of the machine are required to

- be instructed with the operation of the machine,
- be familiar with and able to execute the operations required for the handling and assembly of the machine,
- be aware of and know the applicable safety regulations for the operation of such machines and adhere to these (cf. The chapter “Preliminary marks”),
- be informed about possible additional local (national) regulations (e.g. with respect to safety facilities),
- be informed about potential threats and dangers arising from the operation of such machines.

2.6 Inspection with accordance with VBG 4 § 5 (1) Nr. 2

The user is responsible for ensuring that the machine is inspected with respect to its proper operation in intervals of 6 months. The inspection may only be executed by a skilled electrician or by personnel that has been trained in electrical skills, provided that suitable measuring and test equipment is used.

2.7 Safety notes

With nonobservance or disregard of these instructions heavy injuries and/or damages can be caused. Read and keep all safety notes.

2.7.1 Safety instructions (operation)



Warning! Danger of life!

When crossing and damaging the electrical cable: DANGER due to electric shock!

Perform a safety check prior to each start of the machine:

- Inspect the connecting cables and connectors/pugs for damage and improper connected load.
- Route the electrical cables properly to prevent persons tripping over them.
- Do not switch on the machine until it is in working position.
- Hold the machine firmly with both hands at the handle.
- Switch of the machine immediately when the operation is completed.
- Secure the machine against accidental tilting over.



Should there be problems with the electricity supply (protections, relays etc.) please contact a specified electrician.



Switch off and disconnect the machine for maintenance and repair.



Never use the machine with a defective cable; this can lead to an electric shock. Do not pull the machine at the cable. Use only intact plugs and cables.



It can come for injuries or deaths by electric shock if the cable is damaged. Hold the cable far from the lower part of the machine, so that it cannot get into contact with the blade. Lead the cable always to the back away.



Should the machine not be properly connected to the electric system, this can lead to deaths by electric shock. For a maximum protection against electric blows you use please an electric system with safety switch.

Suggested maximum cable length 7 m, for longer cables use a bigger cross section. With the use of the machine with cable of insufficient cross section and/or excessive length, this can lead to material damages or personal damages.

Please use only admitted cables with two leaders.

2.7.2 Safety notes noise



The noise that is created during the operation of the machine depends on many factors. All the possible application types and the local regulations, such as the size of the rooms and the features of the ground affect the development of the noise.

Therefore the local operator has to assess the effect and order the precautionary wearing of ear protections.

2.7.3 Safety notes operation



Keep hands, feet and not sticking parts of the clothes far from the machine parts located in work. The parts in movement of this machine can cause heavy injuries and/or damages.



With the use of a not completely mounted machine injuries can originate to persons and/or things. Do not use the machine, before this has been completely mounted. Keep all connection elements closed.



Do not screw or rivet signs on the machine, you can destroy the protective insulation! We recommend stickers!



Maintenance and repair by uncertified staff can lead to injuries or damages and reduces all guarantee achievements.



Should the machine be exposed to water or rain, it can come to deaths by electric shock.
The machine must be stored in a dry building.

3 General instructions for the user

3.1 Scope of delivery









Itm	Description	Article no.
1	Bullystripper Roll with T-handle	17.14575
2	1 x blade 60mm x 210mm (dismounted)	17.14580
3	Wrench 10-13	67.00315
4	Handle	
5	Operation manual	

3.2 Dimensions / Weight / Technical details

Total weight: 15,44 kg

Technical details:

Rotation:	6600 rpm
Power:	2200 W
Voltage:	230 V (120 Volt)
Working width:	210 mm

4 Assembly

- Connect separated handle tubes:
  Long tube with clamp – adapter tube – short tube – handle with clamp.
- Put the cables in such a way that no trip traps can originate and it cannot be damaged.
- Fix the blade as described in chapter *7.3 „Changing the blade“*

Note!

Now the machine is ready for operation. The electrical connection with the mains will be done only on site.

5 Transport

In many cases it is inevitable to transport resp. carry the machine to the point of utilization. Due to the low weight and the manual measurements no instruction references are required for this.

Total weight of the machine: 15,44 kg

Caution, Fragile!

Do not throw the machine and do not transport it without securing it onto the load area.

Note!

Now the machine is ready for operation. The electrical connection with the mains will be done only on site.

6 Operation

6.1 Preparation of the machine

Adjust the handle

For a light and exact use of the machine the right height setting of the handle is important.

Adjust the handle as described in chapter *4 „Assembly“*

6.2 Preparation of the subsurface

Before placing the machine cut the floor in stripes, pay attention to the working width of the Bullystripper of 210mm. In the case of strong pasted floors, cut it in more narrow stripes.

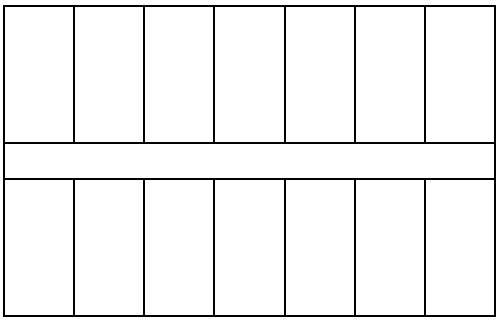

As far as possible please remove the floor covering with the clamp (17.13630)



We recommend removing a first stripe in the middle of the room, where you can place the Bullystripper.

6.3 Starting the machine



- Connect the Bullystripper to the plug.
- Switch on the Bullystripper at the switch.
- Place the Bullystripper in the cut area and stripe a complete stripe through the room. Afterwards place the Bullystripper across the cut stripe.
- Pull the machine back with the chassis

6.4 Tips

- Pay attention that the blade is always sharp. Keep your working surroundings clean and freely from rubble to avoid an unnecessary wear of the knife.
- Do not work in a steeper angle when the underground is softish.
- Do not cut strips wider than the working width of 210mm.
- Work from the middle of the room to the wall.
- Take care of the cable, work to the opposite direction from the power socket.
- Use the waved Jumboblade in Teflon in the case of strong pasted flooring coverings (No. 17.14595)
- Do not use the 130mm blade if you have harder coverings, it could be too flexible.
- The phase of the blade can be used differently – upwards or down showing. With down showing phase the blade can sharpen itself (depends on subfloor!)

7 Maintenance and repair

7.1 General information

The tools necessary for the maintenance repair and service works that have been described below is included in the delivery extent of the machine.

ROLL has planned maintenance and repair works for the Bullystripper. Only the activities that have been described below can be applied.

When doing so, it is imperative to keep the default and the described procedures. The application of original spare parts guarantees the dependable utilization of the machine in the future.

The following works have been planned:

- Cleaning (chapter 7.2)
- Changing the blade (chapter 7.3)

7.2 Cleaning and maintenance



Caution!

Pull out the plug from the power connection before cleaning!

Once per week - with frequent use more often - carry out:

- Clean the chill air openings
- Blow out with dry pressure air the engine
- Remove the floor covering leftovers



Caution!

Exchange the wear parts in time!

7.3 Changing the blade



Caution!



Danger of cutting for the hands! Wear protective gloves!

- Unfasten the hexagonal nuts, key width 10mm, approx. half a rotation with the provided double ring key.
- Pull out the blade.
- Insert the new blade with the phase upwards.
- Fasten the hexagonal nuts.

7.4 Safety notes maintenance



Note!

For all works the following can be applied in general:

- *The works must be done by trained personnel only.*
- *Any work performed on the electrical equipment may be carried out by skilled electricians only.*
- *The utilisation of original parts guarantees the necessary technical specifications.*



Caution!

Material damages are possible!

The works have to be done carefully and with suitable tools, so that no other parts of the machine are damaged during the possible slipping of the tool.

E Annex E: Spare parts list

E.1 Ordering information for spare parts

An unmistakable identification and designation of the parts ensures that the correct part will be delivered.

In order to avoid transmission errors and extensive descriptions it is recommended to use only the designations and the numbers stated in the spare parts list.

E.2 Ordering example

We need T-handle

Working steps:

5. Search for the number of the needed part in the picture (explosion view): for this example **54**
6. Identify the correct description of the needed part in the text (legend) of the spare parts list: for this example: **T-handle**.
7. Identify the correspondent order number: for this example: 4009040
8. The complete order text is:

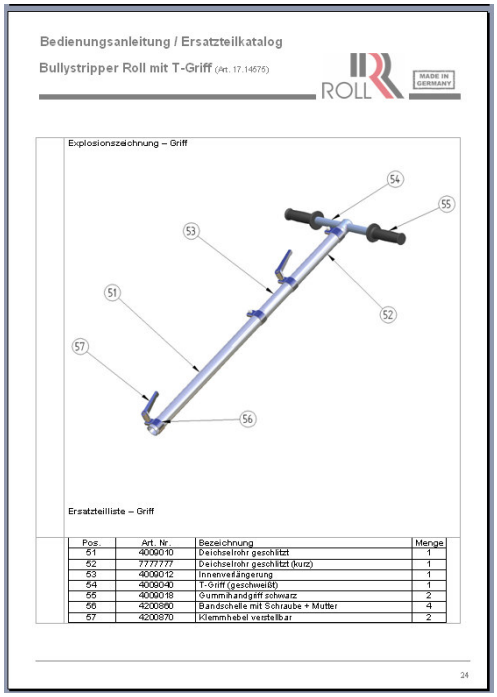

Description	Article no.	Quant.
T-handle	4009040	1

E.3 Ordering address

Address your spare parts order to:

Roll GmbH
Albstr. 12
D-72820 Sonnenbühl
Germany

Phone +49 (0) 7128 / 92800
Fax +49 (0) 7128 / 928011
E-Mail info@roll-gmbh.de
Internet www.roll-gmbh.de

Exploded drawing – Motor

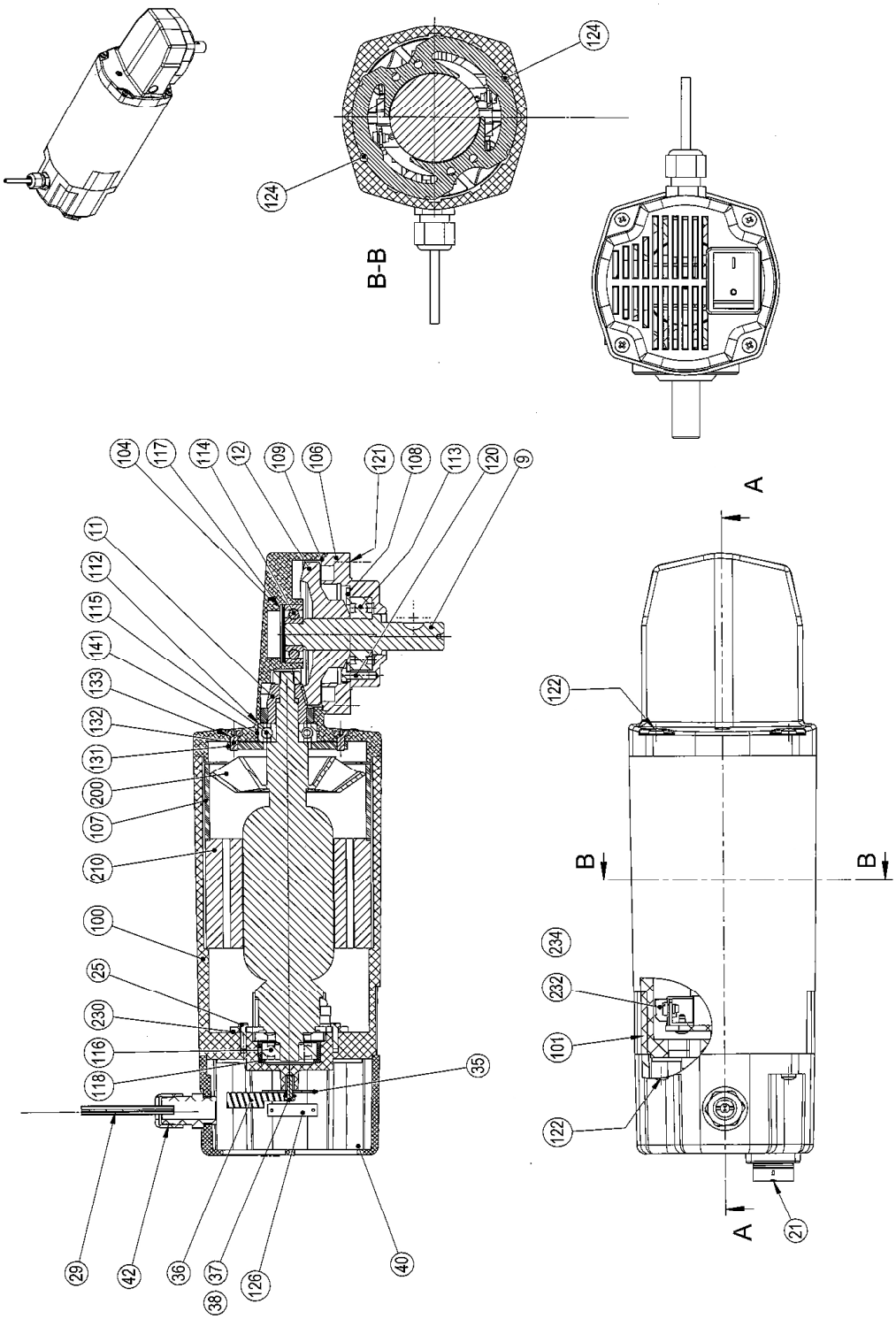

Order with item no.!

Exploded drawing – Attached parts

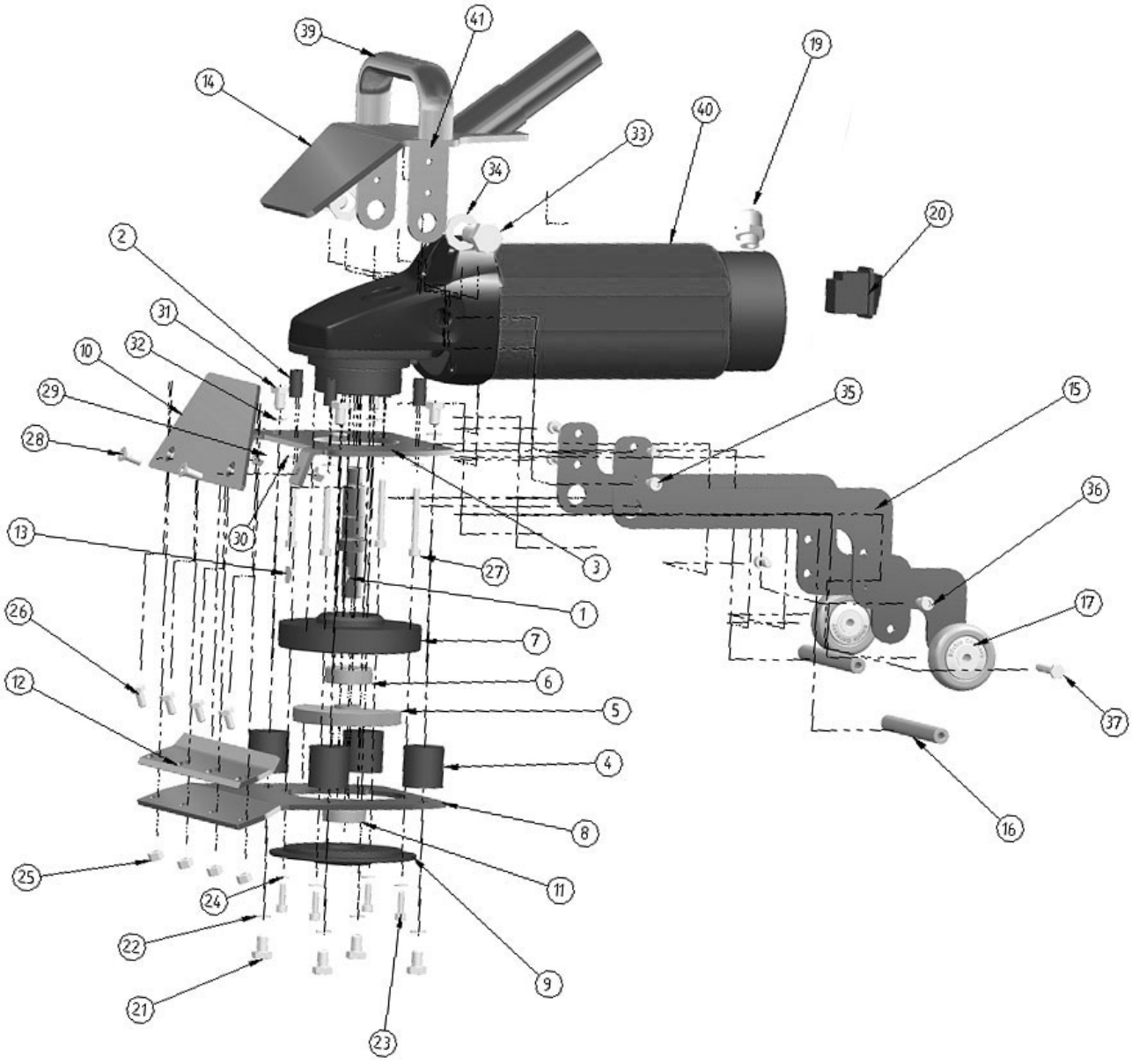

Spare parts list – Attached parts

Itm.	Article no.	Description	Quant.
1	4202055	Exzenterwelle	1
2	4202026	Distanzbüchse	4
3	4202002/1	Anschraubplatte	1
4	4005100	Vibrationsgummi	4
5	4004000	Ausgleichsgewicht	1
6	4003100	Kugellager in Oberflansch	1
7	4003000	Oberflansch	1
8	4202006	Unterplatte gebogen	1
9	4202060	Unterflansch geschlossen	1
10	4202019	Abweisplatte	1
11	4006100	Kugellager in Unterflansch	1
12	4202018	Messerklemmplatte	1
13	4008100	Scheibenfeder für Welle (Rundkeil)	1
14	4202009	Befestigungsbügel	1
15	4202011	Strebe (Fahrgestell)	2
16	4202016	Achse (Fahrgestell)	2
17	4202015	Transportrad	2
19	4009704	Kabelverschraubung mit Biegeschutz	1
20	4200858	Wippenschalter 16A	1
21	5630812	Sechskantschraube (=Pos. 31)	4
22	5670800	Sicherungsscheibe (=Pos. 32)	4
23	5620516	Inbusschraube	4
24	5670500	Sicherungsscheibe	4
25	5640601	Sechskantmutter	4
26	5630612	Sechskantschraube	4
27	5620535	Inbusschraube	4
28	5610616	Senkschraube	2
29	5640601	Sechskantmutter	2
30	5670500	Sicherungsscheibe	4
31	5630812	Sechskantschraube (=Pos. 21)	4
32	5670800	Sicherungsring (=Pos. 22)	4
33	5631425	Sechskantschraube	2
34	5661401	Sicherungsscheibe	2
35	5620608	Inbusschraube	4
36	5620612	Inbusschraube	2
37	5630635	Sechskantschraube	2
39	4009300	U-Griff	1
40	4009700	Anbaumotor 230V 50Hz 2200W	1
41	5690812	Schraube f. U-Griff	2

Exploded drawing – Handle

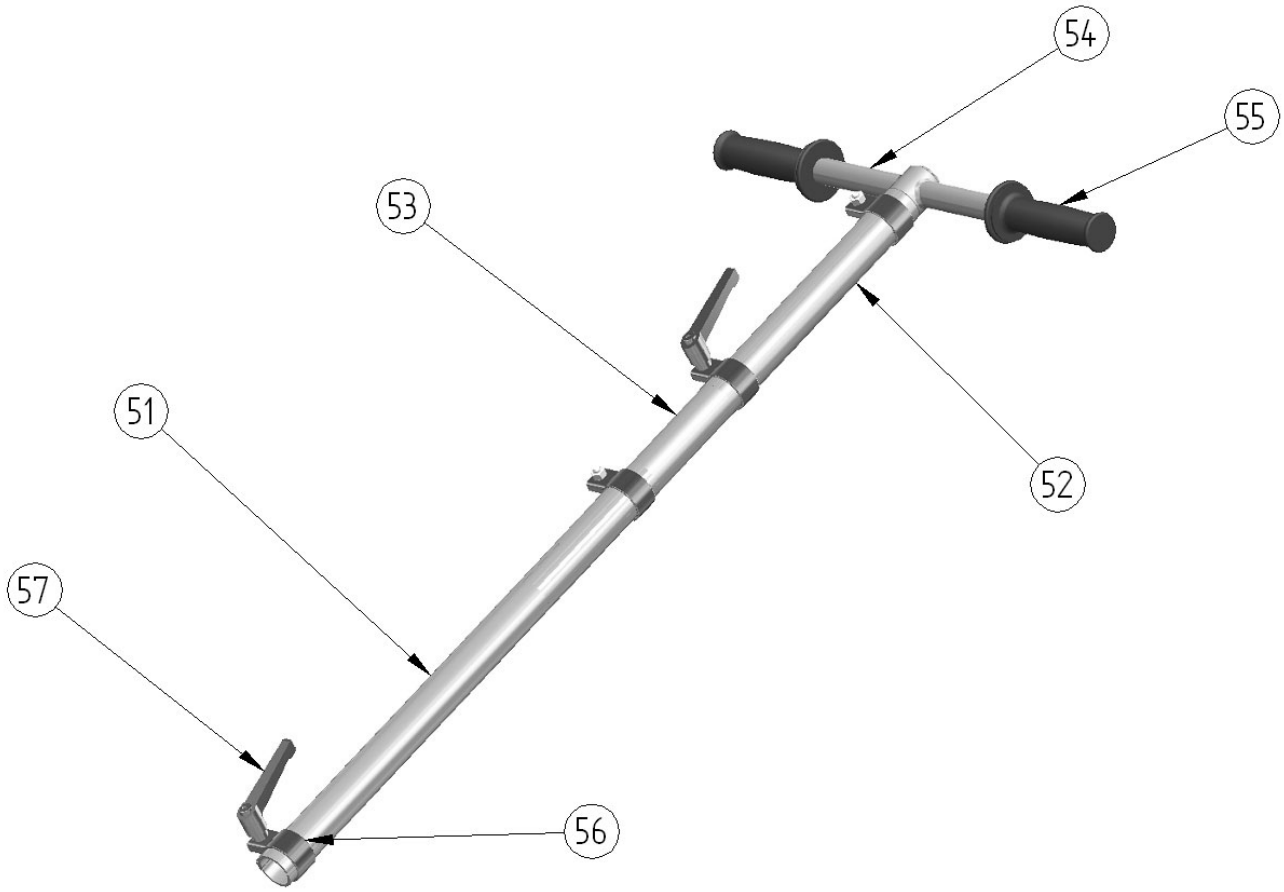

Spare parts list – Handle

Itm.	Article no.	Description	Quant.
51	4009010	Deichselrohr geschlitzt	1
52	7777777	Deichselrohr geschlitzt (kurz)	1
53	4009012	Innenverlängerung	1
54	4009040	T-Griff (geschweißt)	1
55	4009018	Gummihandgriff schwarz	2
56	4200860	Bandschelle mit Schraube + Mutter	4
57	4200870	Klemmhebel verstellbar	2

Exploded drawing Chassis assembly 4010900 from August 2024 from S/N 24/81862

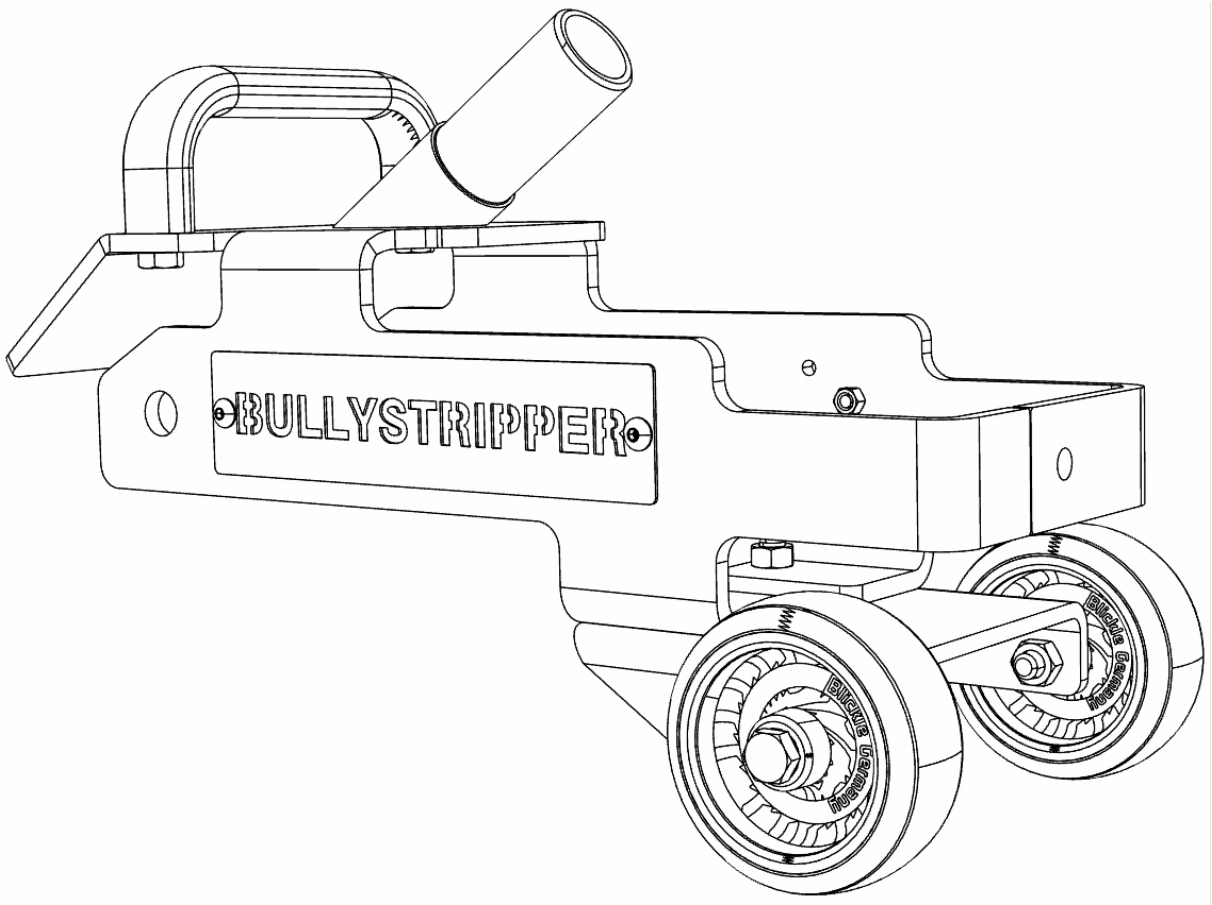

Spare parts list – Chassis assembly 4010900 from August 2024 from S/N 24/81862

Pos.	Art. Nr.	Bezeichnung	Menge
	4204060	Fahrgestellrahmen mit Aufnahmeplatte und Aufnahmerohr	1
	4009300	U-Griff	1
	5630816	Sechskantschraube M8 x 16 DIN für U-Griff	2
	4204020	Transportrad 80mm	2
	4204040	Aufnahme Transportrad	1
	5630820	Sechskantschraube M8 x 20 zur Befestigung der Aufnahme Transportrad	2
	5640801	Mutter M8 zur Befestigung der Transporträder	2
	4204062	Bullystripper Label Edelstahl	2

EC declaration of conformity

Original- declaration of conformity

Manufacturer:	Name: Roll GmbH Street: Albstr. 12 City: 72820 Sonnenbühl Country: Deutschland
Authorized person, for the compilation of technical documentation:	Name: Stephan Roll, Geschäftsführer, Roll GmbH Street: Albstr. 12 City: 72820 Sonnenbühl Country: Deutschland
Product:	Product description: Floor removal machine Model: ROLL Bullystripper with T-handle

The above machine meets the requirements of the following guidelines and standards:

- Machinery Directive 2006/42/EG
- EC directive for electromagnetic compatibility 2014/30/EU
- Low Voltage Directive 2014/35/EU

- DIN EN ISO 14118:2018-07 Avoid unexpected startup
- DIN EN ISO 12100 Security of machines
- DIN EN 55014-1 /-2 Electromagnetic compatibility
- DIN EN 60204-1 Electrical equipment of machines
- DIN EN 60745-1 Hand-held motor-driven electric machines
- DIN EN 45645-1 Determination of assessment levels from measurements. Noise emission from the neighborhood

Sonnenbühl, 30. September 2024

Stephan Roll, Managing Director

First name, name, function

Notes